11 ½´´´ ETA 2824-2

CT 2824-2 FDE 481688 17 28.05.2013

11 ½´´´ Ø 25,60 mm

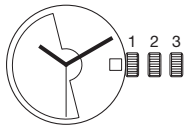

Hauteur sur mouvement	Höhe auf Werk	Movement height	4,60 mm
Réserve de marche	Gangreserve	Running time	38 h
Nombre de rubis	Anzahl Rubine	Number of jewels	25
Angle de levée du balancier	Hebungswinkel der Unruh	Angle lift of balance	50°
Fréquence	Frequenz	Frequency	28’800 A/h

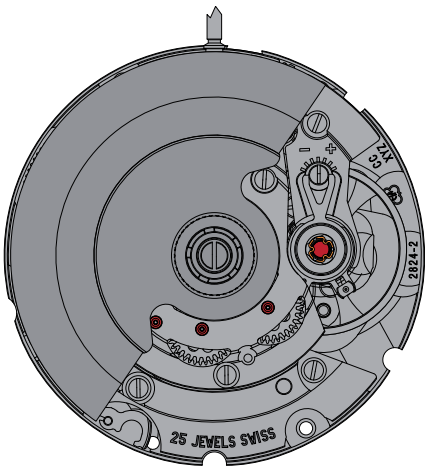

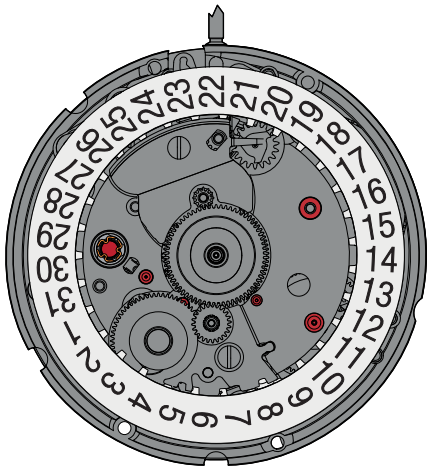

Les travaux de réparation et de révision ne doivent être effectués que par du personnel dûment formé.
Reparatur- und Revisionsarbeiten dürfen nur von ausgebildetem Fachpersonal ausgeführt werden.
The repair and reconditioning work must only be performed by properly trained personnel.

ETA SA
MANUFACTURE HORLOGÈRE SUISSE
DEPUIS 1793

ETA SA Manufacture Horlogère Suisse
SC Product Communication | Bahnhofstrasse 9 | 2540 Grenchen | Switzerland
Phone +41 (0)32 655 71 11 | Fax +41 (0)32 655 71 74 | contact@eta.ch | www.eta.ch
A COMPANY OF THE SWATCH GROUP

Informations générales

Avant de démarrer les travaux, veuillez svp étudier attentivement cette "*Communication technique*".

La protection des yeux est obligatoire pour toutes les interventions / tous les travaux sur le mouvement!

ETA SA décline toute responsabilité en cas de dommages du non respect de cette "*Communication technique*".

Exigences en matière de protection de l'environnement

Les dispositions légales en matière de traitement et d'élimination des déchets doivent être respectées lors de toutes les interventions / tous les travaux sur les mouvements!
En particulier, les produits de graissage et de nettoyage néfastes pour l'environnement doivent être éliminés selon les règles!

Les **substances de nature à polluer l'eau** doivent être entreposées, transportées, récupérées et éliminées dans des récipients adéquats.
Elles ne doivent en aucun cas polluer le sol ou être évacuées dans les réseaux de canalisation!

Explication des symboles

Attention! Risque de dégât matériel!
Ci–après quelques instructions à suivre obligatoirement pour éviter tout dégât matériel!

Allgemeine Informationen

Diese "*Technische Mitteilung*" ist **vor** dem Beginn der Arbeiten genaustens zu studieren.

Für sämtliche Arbeiten am und mit dem Uhrwerk ist ein Augenschutz obligatorisch!

Für Schäden, welche durch Nichtbeachtung dieser "*Technischen Mitteilung*" entstehen, haftet die ETA SA nicht.

Umweltschutz–Vorschriften

Bei allen Arbeiten am und mit dem Uhrwerk sind die gesetzlichen Vorschriften zur ordnungsgemässen Verwertung und Beseitigung der Abfälle einzuhalten!
Insbesondere sind umweltgefährdende Schmier– und Reinigungsmittel ordnungsgemäss zu entsorgen!

Wassergefährdende Stoffe müssen in geeigneten Behältern aufbewahrt, transportiert, aufgefangen und entsorgt werden.

Diese dürfen nicht den Boden belasten oder in die Kanalisation gelangen!

Symbolerklärung

Achtung! Gefahr von Sachschäden!
Hier folgen wichtige Hinweise, die zur Vermeidung von Sachschäden unbedingt beachtet werden müssen!

General information

Before starting work, please study this "*Technical communication*" carefully.

Eye protection is obligatory for all operations / work on the movement!

ETA SA disclaims any liability in case of damage arising from failure to observe this "*Technical communication*".

Environmental protection requirements

The legal provisions relating to waste handling and disposal must be observed in all operations / work on the movement!

In particular, lubricating and cleaning products harmful to the environment must be disposed of in accordance with the rules!

Substances prone to cause water pollution must be stored, transported, collected and disposed of in appropriate vessels.
Under no circumstances must they pollute the soil or be poured into sewage systems!

Explanation of symbols

Caution! Risk of material damage!
Below are some obligatory instructions for preventing any material damage!

Liste des fournitures - Bestandteilliste - List of components

Pos	No Nr No	No Nr CS No	Numéro d'article Artikelnummer Article number		Liste des fournitures	Bestandteilliste	List of components
1	100	10.020.06	Var		Platine, montée	Werkplatte, montiert	Main plate, assembled
1-1	144	10.300.00	Var		Fixateur de cadran	Zifferblatthalter	Dial fastener
1-2	3025	70.531.00	7613226022522		Amortisseur, empierré, de balancier, dessous, à chasser, cylindrique	Stosssicherung, mit Stein, für Unruh, unten, zum Einpressen, zylindrisch	Jewelled shock–absorber for balance, bottom, to press–in, cylindrical
2	407	31.121.00	7613226053519		Pignon coulant	Kupplungstrieb	Sliding pinion
3	410	31.120.00	7613226057111		Pignon de remontoir	Aufzugtrieb	Winding pinion
4	401	51.010.21	Var		Tige de remontoir	Aufzugwelle	Winding stem
5	2648	53.061.00	7613226016064		Levier de correcteur	Korrektorhebel	Corrector lever
6	443/1	51.080.06	7613226048171		Tirette, montée	Winkelhebel, montiert	Setting lever, assembled
7	435	51.050.00	7613226032965		Bascule de pignon coulant	Kupplungstriebhebel	Yoke
8	445	51.090.00	7613226043831		Sautoir de tirette	Winkelhebelraste	Setting lever jumper
9	705	30.040.00	7613226056473		Roue d'échappement	Hemmungsrad	Escape wheel
10	203	30.012.06	7613226041271		Roue intermédiaire, montée	Zwischenrad, montiert	Intermediate wheel, assembled
11	210	30.025.00	7613226051010		Roue moyenne	Kleinbodenrad	Third wheel
12	227	30.027.00	Var		Roue de seconde	Sekundenrad	Second wheel
13	110	10.048.07	Var		Pont de rouage, empierré	Räderwerkbrücke, mit Steinen	Train wheel bridge, jewelled
14	180/1	20.010.00	Var		Barillet complet de mouvement	Federhaus vollständig für Grundwerk	Movement barrel complete
15	9433	56.070.00	7613226043121		Levier stop	Stopphebel	Stop lever
16	105	10.041.00	Var		Pont de barillet	Federhausbrücke	Barrel bridge
17	425	51.120.00	7613226000254		Cliquet	Klinke	Click
18	430	61.080.00	7613226028753		Ressort de cliquet	Klinkenfeder	Click spring
19	420	31.023.00	7613226057326		Roue de couronne	Kronrad	Crown wheel
20	415	31.020.00	Var		Rochet	Sperrrad	Ratchet wheel
21	710	40.010.00	7613226047174		Ancre	Anker	Pallet fork
22	125	10.057.07	Var		Pont d'ancre, empierré	Ankerbrücke, mit Stein	Pallet bridge, jewelled
23	721	40.050.21	7613226083547		Balancier réglé, avec piton, normalisé	Unruh reguliert, mit Spiralklötzchen, genormt	Timed balance regulated, with stud, standardized
24	121/1	10.058.06	Var		Pont de balancier, monté	Unruhbrücke, montiert	Balance bridge, assembled
24-1	121/3	10.058.61	Var		Pont de balancier, pour raquette sans flèche, amortisseur, porte–piton ETACHRON	Unruhbrücke, für Rücker ohne Stiel, Stosssicheruung, Spiralklötzchenträger ETACHRON	Balance bridge, for regulator without pointer, shock–absorber, stud support ETACHRON
24-2	375	40.200.06	7613226005495		Porte-piton ETACRHON, monté	Spiralklötzchenträger ETACHRON, montiert	Stud support ETACHRON, assembled
24-3	303/2	40.302.21	Var		Raquette en 2 pièces	Rücker, zweiteilig	Two–piece regulator
24-4	358	40.380.00	Var		Correcteur de raquette	Rückerkorrektor	Regular corrector
24-5	3024	70.530.00	7613226048454		Amortisseur empierré, de balancier, dessus, à chasser, à portée	Stosssicherung, mit Stein, für Unruh, oben, zum Einpressen, mit Auflage	Jewelled shock–absorber for balance, top, to press–in, shouldered
25	1134	12.030.07	Var		Bâti du dispositif automatique, empierré	Gestell für Automatik mit Steinen	Automatic device framework, jewelled
26	1482	32.033.00	7613226054400		Roue entraîneuse de rochet	Mitnehmerrad für Sperrad	Ratchet wheel driving wheel
27	1530	32.030.00	7613226023543		Roue auxiliaire d'inversion	Hilfs–Umkehrrad	Auxiliary reversing wheel
28	1488	32.037.00	Var		Roue d'inversion	Umkehrrad	Reversing wheel
29	1481	32.031.06	7613226012943		Roue de réduction, montée	Reduktionsrad, montiert	Reduction wheel, assembled
30	1141	12.051.07	7613226025998		Pont inférieur du dispositif automatique, empierré	Untere Brücke für Automatik, mit Steinen	Automatic device lower bridge, jewelled
31	1143/1	22.010.06	Var		Masse oscillante, montée	Schwungmasse, montiert	Oscillating weight, assembled
31-1	1143	22.010.00	Var		Masse oscillante	Schwungmasse	Oscillating weight
31-2	1497	22.040.00	7613226038509		Roulement à billes	Kugellager	Ball bearing
32	450	31.100.00	7613226074163		Renvoi	Zeigerstellrad	Setting wheel
33	242	31.083.00	Var		Chaussée avec roue entraîneuse	Minutenrohr mit Mitnehmerrad	Cannon pinion with driving wheel
34	260	31.041.00	7613226031128		Roue de minuterie	Wechselrad	Minute wheel
35	2566	53.200.06	7613226033115		Correcteur de quantième, monté	Datumkorrektor, montiert	Date corrector, assembled
36	2557/1	91.440.22	Var		Indicateur de quantième	Datumanzeiger	Date indicator
37	255/1	31.046.06	Var		Roue des heures, montée	Stundenrad, montiert	Hour wheel, assembled
38	2556	33.020.00	7613226014053		Roue entraîneuse de l'indicateur de quantième	Datumanzeiger–Mitnehmerrad	Date indicator driving wheel
39	462	10.062.00	Var		Pont de rouage de minuterie	Wechselradbrücke	Minute train bridge
40	2576	53.080.00	7613226036208		Sautoir de quantième	Datumraste	Date jumper
41	2595/1	13.111.06	7613226054462		Plaque de maintien du sautoir de quantième, montée	Halteplatte für Datumraste, montiert	Date jumper maintaining plate, assembled

Pos	No Nr No	No Nr CS No	Numéro d'article Artikelnummer Article number		Liste des fournitures	Bestandteilliste	List of components
42	259	81.171.00	7613226021778		Clavette de roue des heures	Klemmscheibe für Stellwelle	Handsetting stem spring–clip
43	145	10.106.00	7613226055933		Support de cadran	Träger für Zifferblatt	Dial support
900	-	88.542.00	Var		Vis à tête conique	Senkschraube	Countersunk head screw
				1x	- Pos. 8: Vis de sautoir de tirette	- Pos. 8: Schraube für Winkel-hebelraste	- Pos. 8: Screw for setting lever jumper
				1x	- Pos. 41: Vis de plaque de maintien du sautoir de quantième	- Pos. 41: Schraube für Halteplat-te für Datumraste	- Pos. 41: Screw for plate main-taining date jumper
901	-	88.542.00	Var		Vis à tête conique	Senkschraube	Countersunk head screw
				2x	- Pos. 13: Vis de pont de rouage	- Pos. 13: Schraube für Räder-werkbrücke	- Pos. 13: Screw for train wheel bridge
				3x	- Pos. 16: Vis de pont de barillet	- Pos. 16: Schraube für Feder-hausbrücke	- Pos. 16: Screw for barrel bridge
				2x	- Pos. 22: Vis de pont d'ancre	- Pos. 22: Schraube für Ankerbrücke	- Pos. 22: Screw for pallet bridge
				1x	- Pos. 24: Vis de pont de balancier	- Pos. 24: Schraube für Unruh-brücke	- Pos. 24: Screw for balance bridge
902	-	88.502.00	Var		Vis à tête cylindrique avec collerette	Zylinderschraube mit Bord	Cylindrical head screw with collarette
				1x	- Pos. 19: Vis de roue de couronne	- Pos. 19: Schraube für Kronrad	- Pos. 19: Screw for crown wheel
903	-	88.502.00	Var		Vis à tête cylindrique	Zylinderschraube	Cylindrical head screw
				1x	- Pos. 20: Vis de rochet	- Pos. 20: Schraube für Sperrad	- Pos. 20: Screw for ratchet wheel
904	-	88.542.00	Var		Vis à tête conique	Senkschraube	Countersunk head screw
				1x	- Pos. 30: Vis de pont inférieur du dispositif automatique	- Pos. 30: Schraube für untere Brücke für Automatik	- Pos. 30: Screw for automatic device lower bridge
905	-	88.542.00	Var		Vis à tête conique	Senkschraube	Countersunk head screw
				2x	- Pos. 25: Vis de bâti du dispositif automatique	- Pos. 25: Schraube für Gestell für Automatik	- Pos. 25: Screw for automatic device framework
906	-	88.502.00	Var		Vis à tête cylindrique avec collerette	Zylinderschraube mit Bord	Cylindrical head screw with collarette
				1x	- Pos. 31-2: Vis de roulement à billes	- Pos. 31-2: Schraube für Kugel-lager	- Pos. 31-2: Screw for ball bearing
907	-	88.582.00	Var		Vis à portée	Ansatzschraube	Shouldered flat head screw
				1x	- Pos. 39: Vis de pont de rouage de minuterie	- Pos. 39: Schraube für Wechsel-radbrücke	- Pos. 39: Screw for minute train bridge
			Var		Variante	Variante	Variant

L'interchangeabilité et les variantes se trouvent sur ETA ONLINE SHOP (EOS) :

www.eta.ch
→ Support Center
→ Support Center Portal

Die Austauschbarkeit und Varianten finden Sie im ETA ONLINE SHOP (EOS):

www.eta.ch
→ Support Center
→ Support Center Portal

Interchangeability and variants can be found on the ETA ONLINE SHOP (EOS):

www.eta.ch
→ Support Center
→ Support Center Portal

Fournitures - Bestandteile - Materials

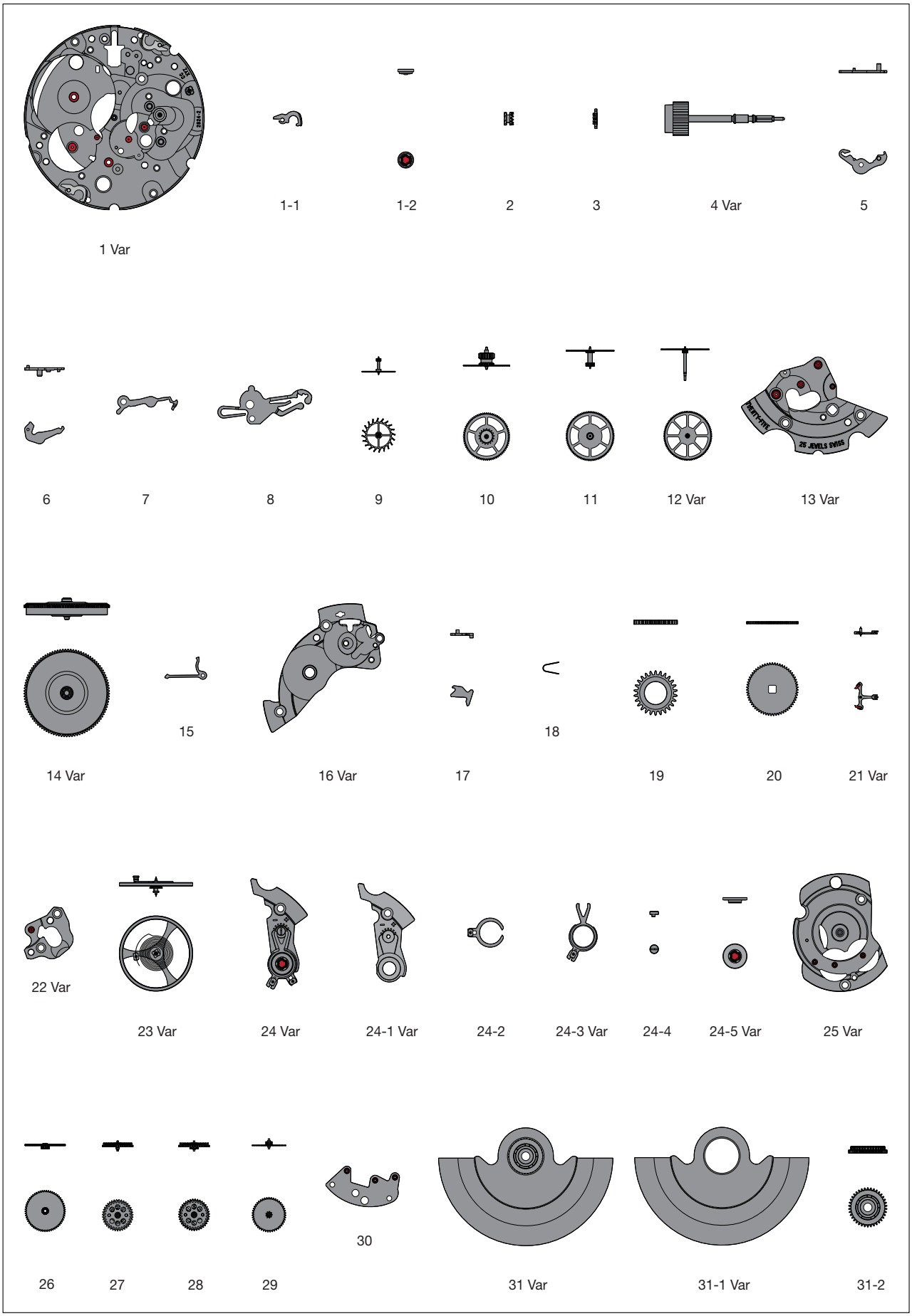

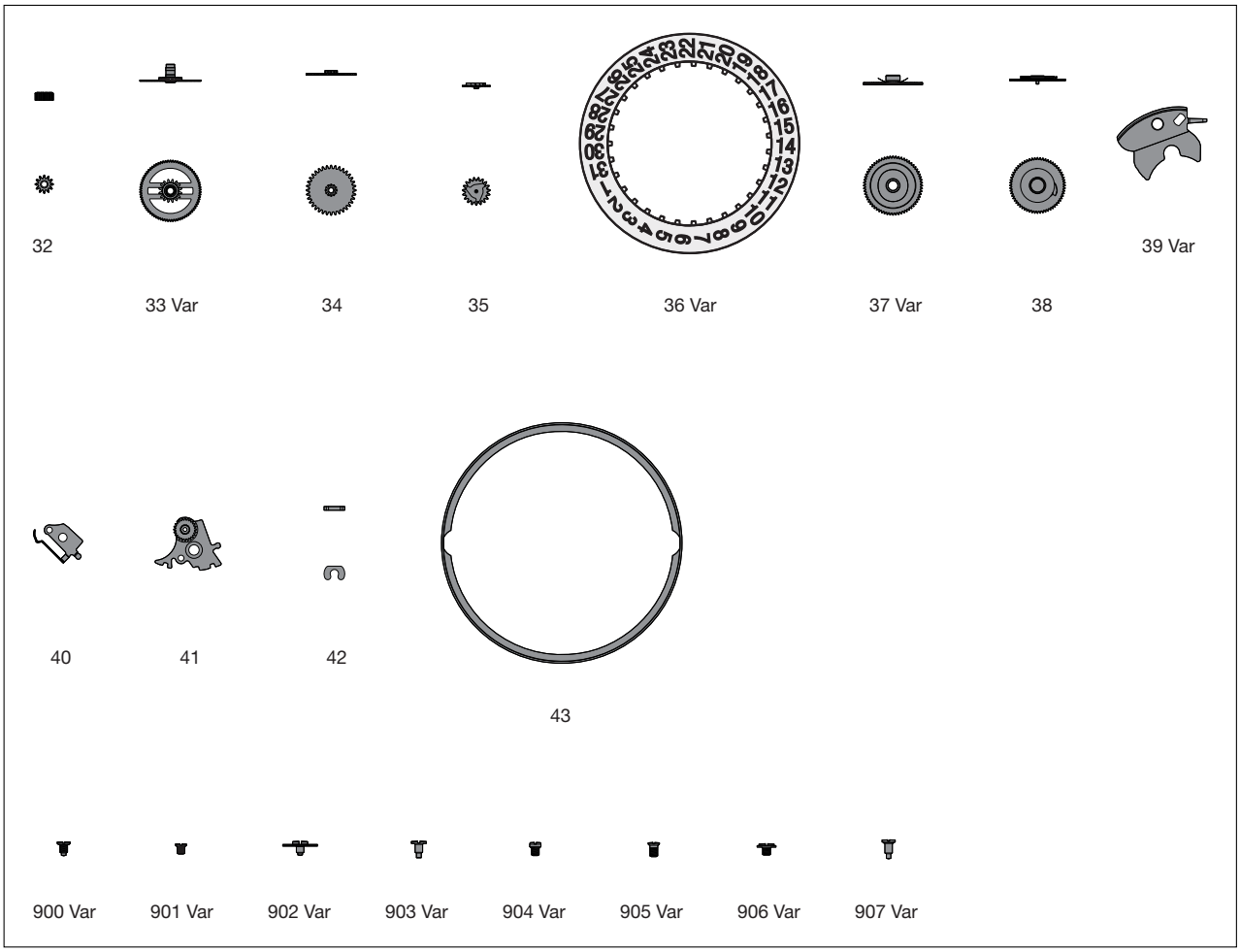
32
33 Var
34
35
36 Var
37 Var
38
39 Var
40
41
42
43
900 Var
901 Var
902 Var
903 Var
904 Var
905 Var
906 Var
907 Var

Ordre d'assemblage - Montagereihenfolge - Order of assembly:
Mécanisme de mise à l'heure - Zeigerwerkmechanismus - Handsetting mechanism

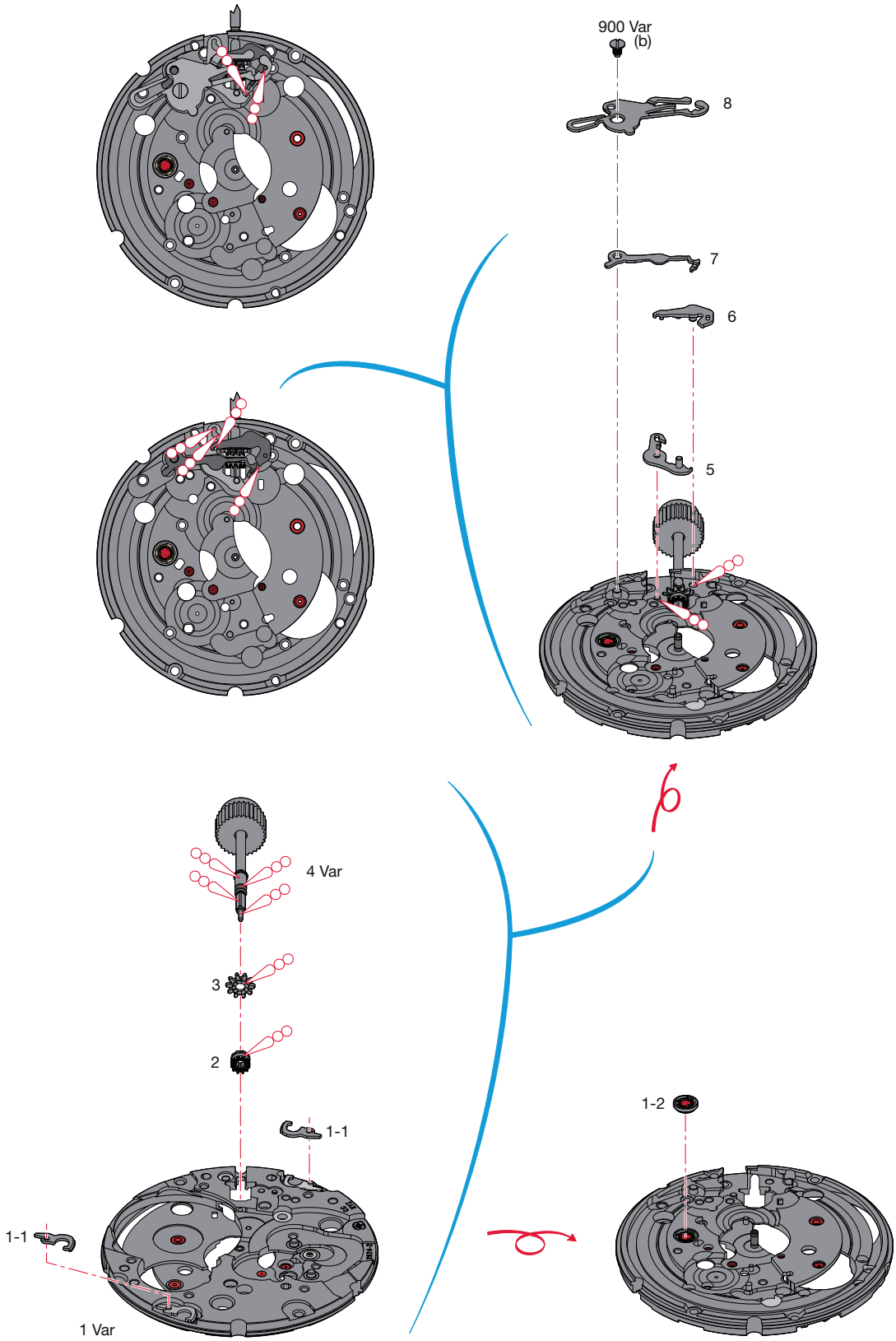

Montage du mécanisme de mise à l'heure
(Liste des fournitures par ordre d'assemblage)

Zusammenstellen des Zeigerwerkmechanismus
(Bestandteilliste in Montagereihenfolge)

Assembling of the handsetting mechanism
(Parts listed in order of assembly)

1 Var	4 Var	7
2	5	8
3	6	900 Var (1x)

Lubrification - Schmierung - Lubrication

Huile épaisse ou graisse Dickflüssiges Öl oder Fett Thick oil or grease	**Moebius HP-1300** ou / oder / or **Moebius D5**

M_L Couple minimum pour dévisser
M_L Minimales Drehmoment zum Lösen
M_L Minimum torque for loosening

(b) 1,2 Ncm

Ordre d'assemblage - Montagereihenfolge - Order of assembly:
Mouvement de base - Basiswerk - Basic movement

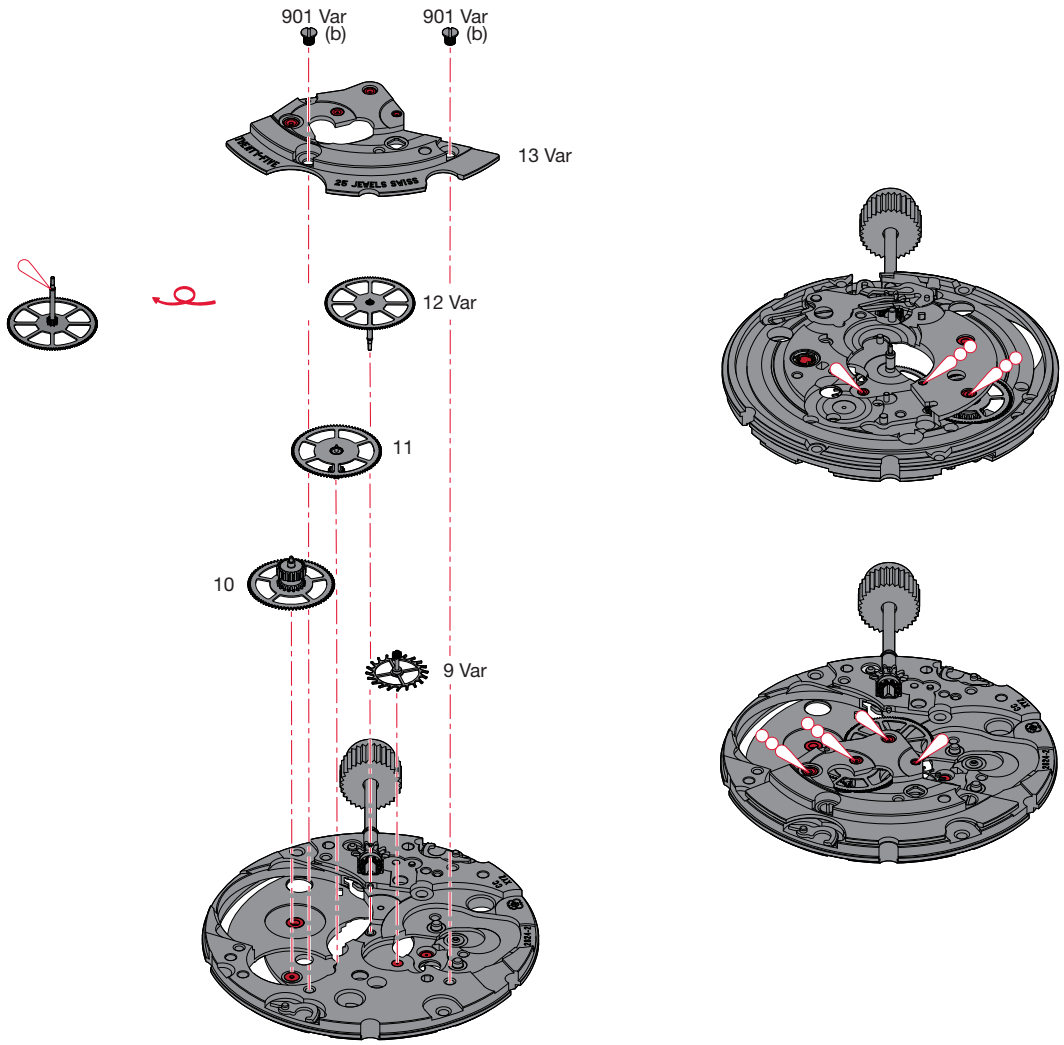

Montage du mouvement de base
(Liste des fournitures par ordre d'assemblage)

Zusammenstellen des Basiswerkes
(Bestandteilliste in Montagereihenfolge)

Assembling of the basic movement
(Parts listed in order of assembly)

9 Var 10	11 12 Var	13 Var 901 Var (2x)

Lubrification - Schmierung - Lubrication

Huile fine Dünnflüssiges Öl Fine oil	**Moebius 9010**
Huile épaisse ou graisse Dickflüssiges Öl oder Fett Thick oil or grease	**Moebius HP-1300** ou / oder / or **Moebius D5**

M_L Couple minimum pour dévisser
M_L Minimales Drehmoment zum Lösen
M_L Minimum torque for loosening

(b) 1,2 Ncm

Ordre d'assemblage - Montagereihenfolge - Order of assembly:
Mouvement de base - Basiswerk - Basic movement

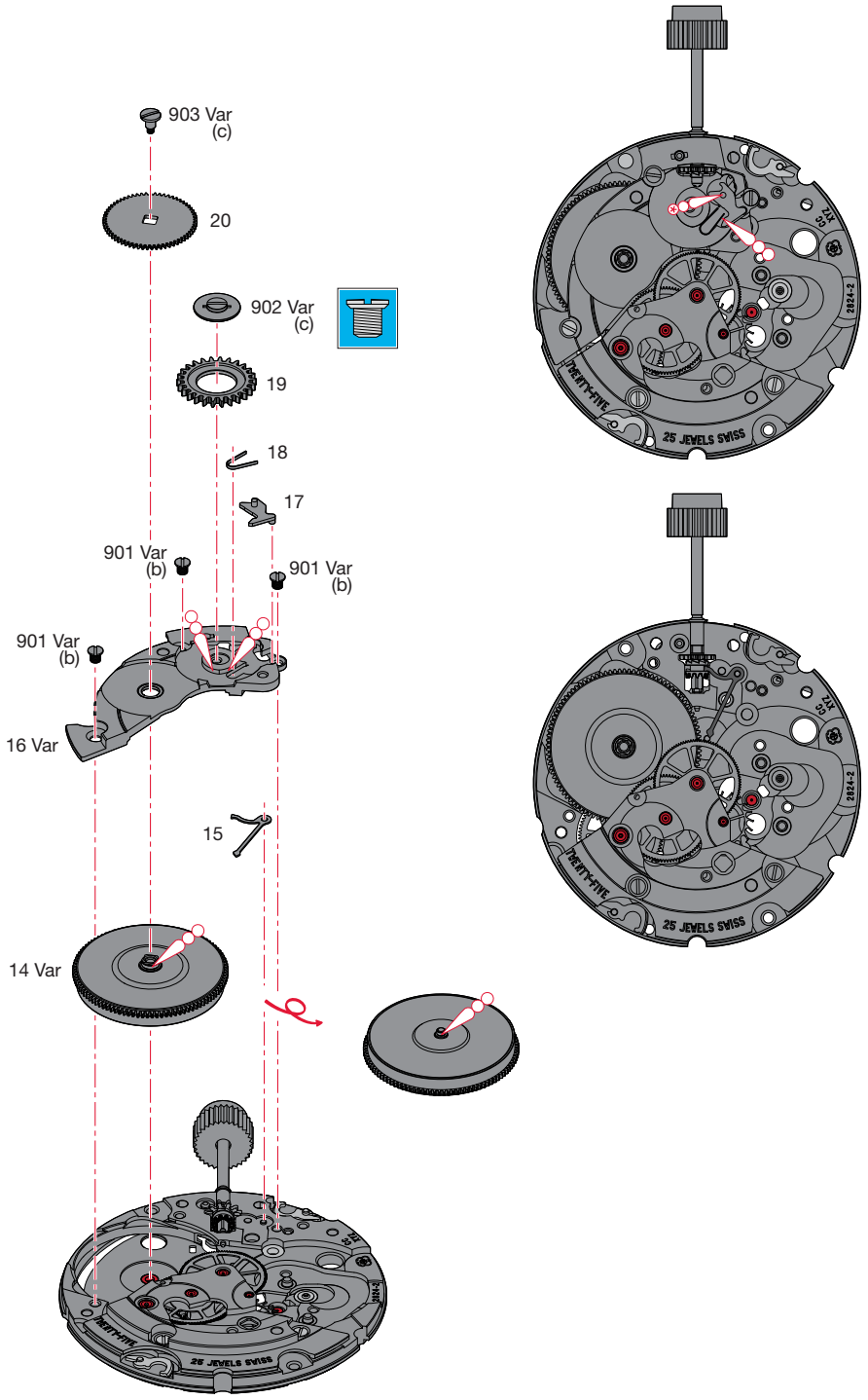

Montage du mouvement de base
(Liste des fournitures par ordre d'assemblage)

Zusammenstellen des Basiswerkes
(Bestandteilliste in Montagereihenfolge)

Assembling of the basic movement
(Parts listed in order of assembly)

14 Var 15 16 Var 901 Var (3x)	17 18 19 902 Var (1x)	20 903 Var (1x)

Lubrification - Schmierung - Lubrication

Très faible quantité Sehr kleine Menge Very small quantity	**Moebius HP-1300** ou / oder / or **Moebius D5**
Huile épaisse ou graisse Dickflüssiges Öl oder Fett Thick oil or grease	**Moebius HP-1300** ou / oder / or **Moebius D5**

M_L Couple minimum pour dévisser
M_L Minimales Drehmoment zum Lösen
M_L Minimum torque for loosening

(b) 1,2 Ncm
(c) 1,6 Ncm

Filetage gauche
Linksgewinde
Lefthand thread

Ordre d'assemblage - Montagereihenfolge - Order of assembly:
Mouvement de base - Basiswerk - Basic movement

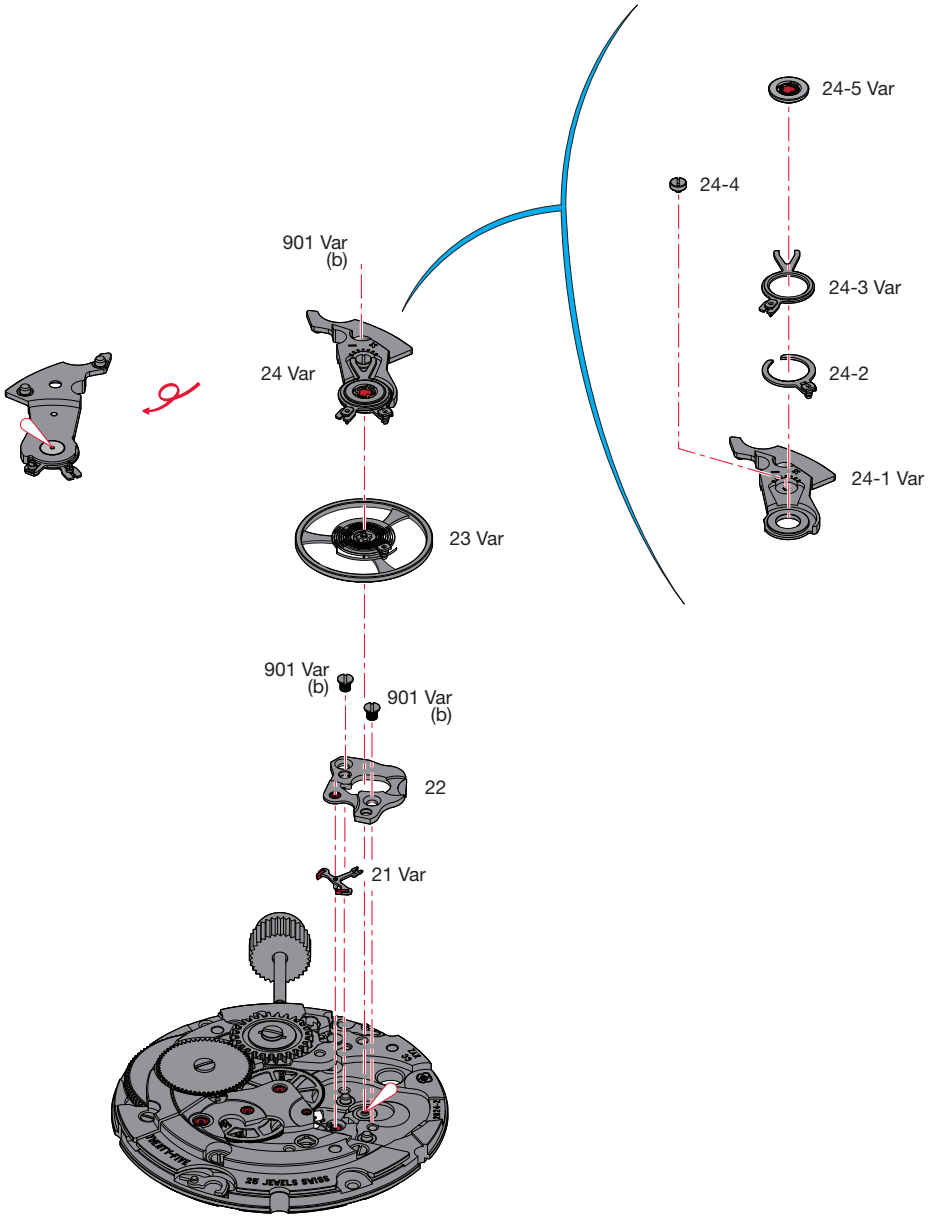

Montage du mouvement de base
(Liste des fournitures par ordre d'assemblage)

Zusammenstellen des Basiswerkes
(Bestandteilliste in Montagereihenfolge)

Assembling of the basic movement
(Parts listed in order of assembly)

21 Var 22	901 Var (2x) 23 Var	24 Var 901 Var (1x)

Lubrification - Schmierung - Lubrication

Huile fine
Dünnflüssiges Öl
Fine oil

Moebius 9010

M_L Couple minimum pour dévisser
M_L Minimales Drehmoment zum Lösen
M_L Minimum torque for loosening

(b) 1,2 Ncm

Ordre d'assemblage - Montagereihenfolge - Order of assembly:
Mécanisme automatique - Automatikmechanismus - Self-winding mechanism

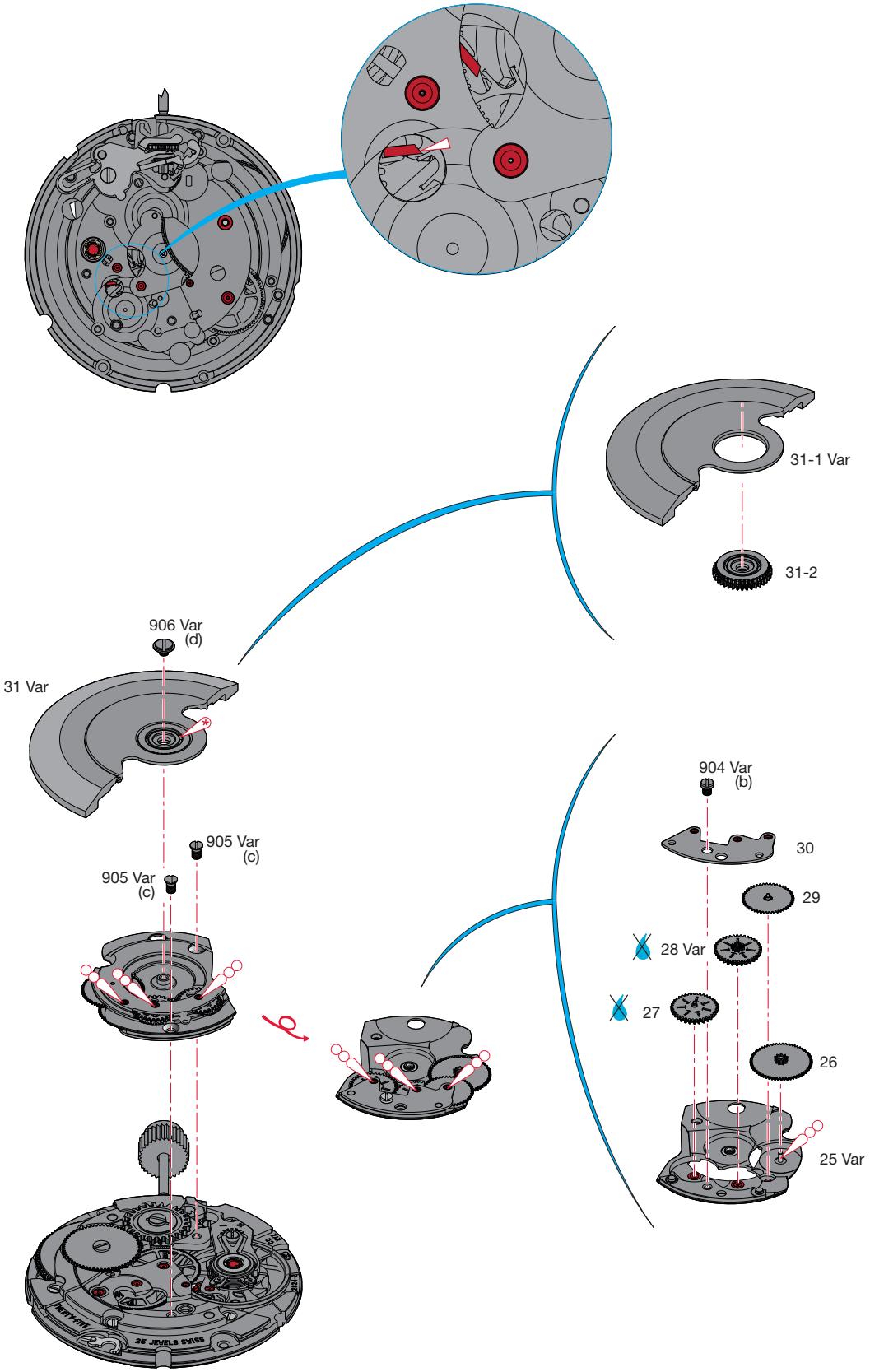

Montage du mécanisme automatique
(Liste des fournitures par ordre d'assemblage)

Zusammenstellen des Automatikmechanismus
(Bestandteilliste in Montagereihenfolge)

Assembling of the self-winding mechanism
(Parts listed in order of assembly)

25 Var	29	31 Var
26	30	906 Var (1x)
27	904 Var (1x)	
28 Var	905 Var (2x)	

Lubrification - Schmierung - Lubrication

Très faible quantité Sehr kleine Menge Very small quantity	**Moebius 9010**
Huile spéciale pour levées Spezialöl für Hebungsstein Special oil for pallet stones	**Moebius 941** ou / oder / or **Moebius 9415**
Huile épaisse ou graisse Dickflüssiges Öl oder Fett Thick oil or grease	**Moebius HP-1300** ou / oder / or **Moebius D5**

Ne pas laver. Si la pièce est très sale ou rouillée, l'échanger par une fourniture d'origine livrée prélubrifiée par ETA SA.

Nicht waschen. Sollte das Stück sehr verschmutzt oder rostig sein, ist es gegen ein von ETA SA vorgeöltes Original-Stück zu tauschen.

Do not wash. If the part is very dirty or rusty, it should be exchanged for an original part which is lubricated and delivered by ETA SA.

M_L Couple minimum pour dévisser

M_L Minimales Drehmoment zum Lösen

M_L Minimum torque for loosening

(b)	1,2	Ncm
(c)	1,6	Ncm
(d)	1,8	Ncm

Ordre d'assemblage - Montagereihenfolge - Order of assembly: Rouage - Räderwerks - Wheel train

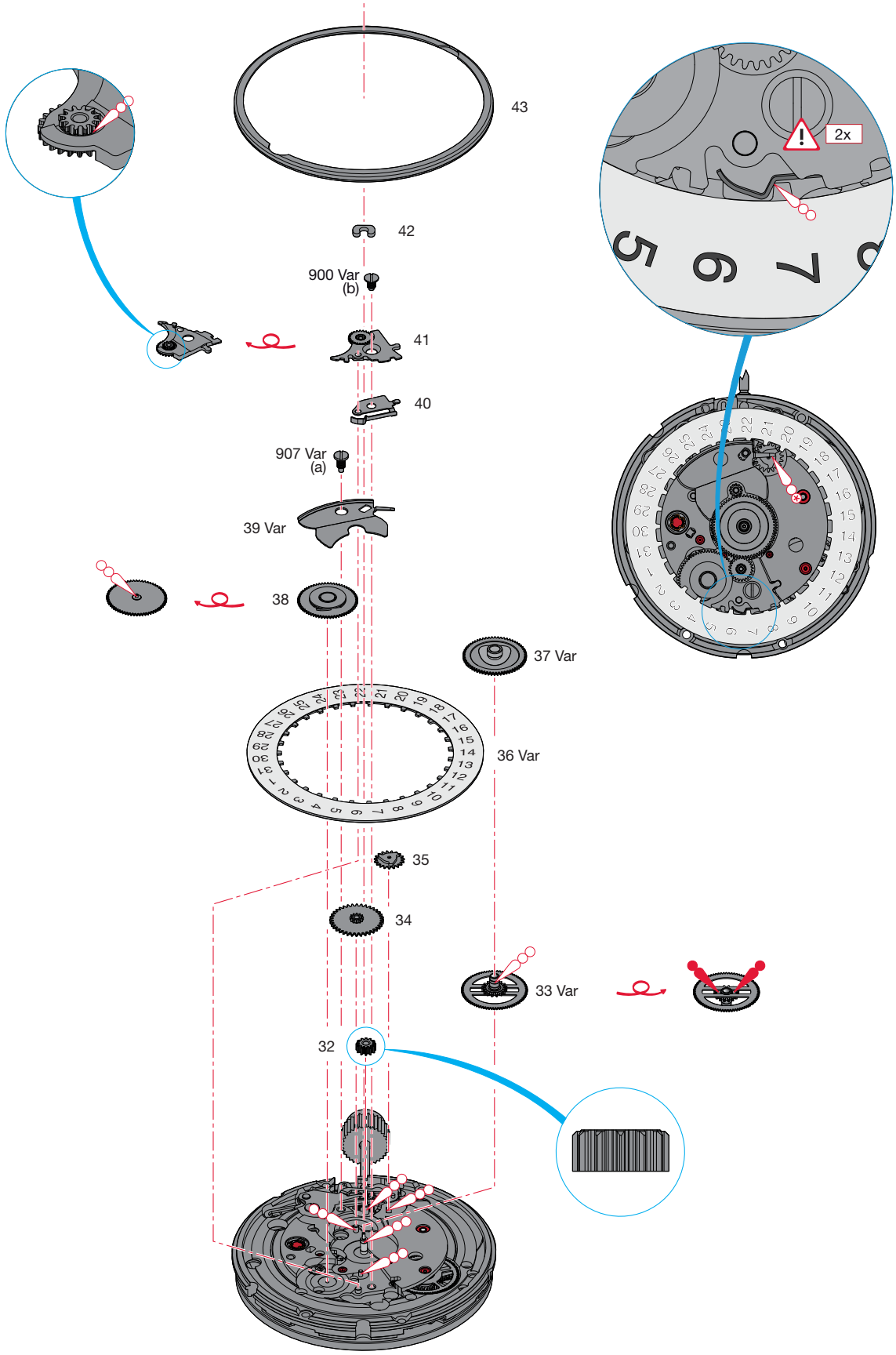

Montage du rouage
(Liste des fournitures par ordre d'assemblage)

Zusammenstellen des Räderwerks
(Bestandteilliste in Montagereihenfolge)

Assembling of the wheel train
(Parts listed in order of assembly)

32	37 Var	41
33 Var	38	900 Var (1x)
34	39 Var	42
35	907 Var (1x)	43
36 Var	40	

Lubrification - Schmierung - Lubrication

Graisse Fett Grease	**Moebius 9501** ou / oder / or **Jismaa 124**
Très faible quantité Sehr kleine Menge Very small quantity	**Moebius HP-1300** ou / oder / or **Moebius D5**
Huile épaisse ou graisse Dickflüssiges Öl oder Fett Thick oil or grease	**Moebius HP-1300** ou / oder / or **Moebius D5**

M_L Couple minimum pour dévisser

M_L Minimales Drehmoment zum Lösen

M_L Minimum torque for loosening

(a) 0,8 Ncm
(b) 1,2 Ncm

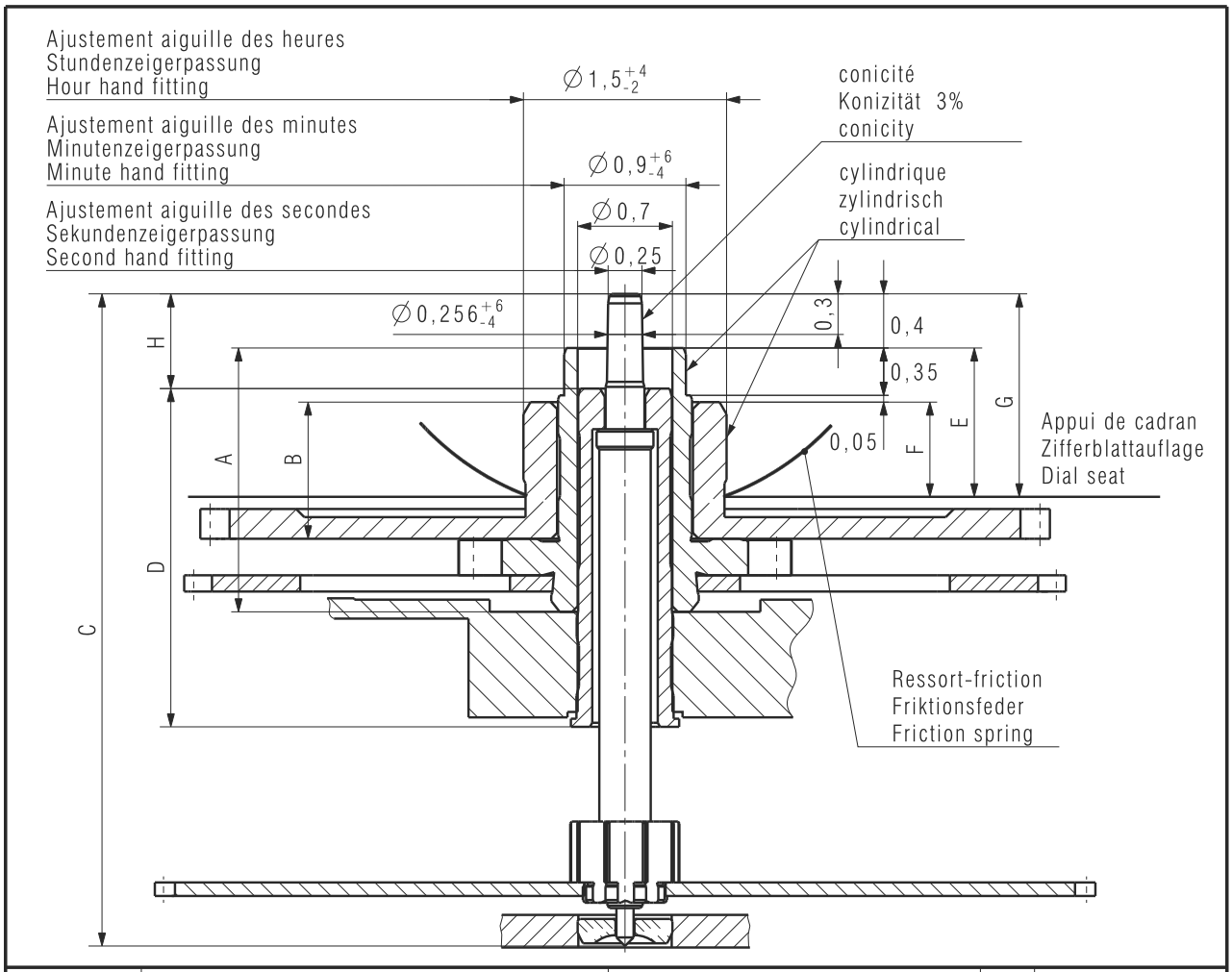

Aiguillage Zeigerwerkhöhe Hand fitting height	Longueur/Länge/Length				Dépassement Höhe über Zifferblattauflage Height over dial seat			H	Ep.cadran Zifferblattdicke Dial thickness
	A	B	C	D	E	F	G		
	Chaussée Minutenrohr Cannon-pinion	Roue des heures Stundenrad Hour wheel	Pig.des sec. Sekundentrieb Sec.wheel pin.	Tube de centre Zentrumrohr Centre tube	Chaussée Minutenrohr Cannon-pinion	Roue des heures Stundenrad Hour wheel	Pig.des sec. Sekundentrieb Sec.wheel pin.		
1	1,95	1,00	4,82	2,50	1,10	0,70	1,50	0,70	
2 normal	2,20	1,25	5,07	2,50	1,35	0,95	1,75	0,95	
3	2,45	1,50	5,32	2,50	1,60	1,20	2,00	1,20	
4	2,70	1,75	5,57	2,50	1,85	1,45	2,25	1,45	
5	2,95	2,00	5,82	2,50	2,10	1,70	2,50	1,70	
6	3,20	2,25	6,07	2,50	2,35	1,95	2,75	1,95	

Aiguilles Zeiger Hands			Aiguille d'heure Stundenzeiger Hour hand	Aiguille de minute Minutenzeiger Minute hand	Aiguille de seconde Sekundenzeiger Second hand
Masse/Masse/Mass	max.	mg			
Balourd/Unwucht/Unbalance	max.	µNm			
Force de chassage/Setzkraft/Press-in force	max.	N			

Kaliber / Calibre / Caliber
2801-2/2804-2
2824-2

Massstab
Echelle
Scale
--

CATIA V5

Masse in mm
Dimensions en mm
Dimensions in mm
Tol.1/1000 mm

AIGUILLAGES
ZEIGERWERKHÖHEN
HAND FITTING HEIGHTS

Z0091640	Version 01	Revision Révision 00	Blatt Feuille Sheet 01/01

ETA SA
MANUFACTURE HORLOGÈRE SUISSE
DEPUIS 1793
A COMPANY OF THE SWATCH GROUP

Ersatz für/En remplacement de/Remplacement for
29.04.86
Aenderung/Modification
21911

Klass. / Class. ZVACC
KUN

Erstellt Etabli Created	Geprüft Contrôlé Controlled	Freigegeben Libéré Released
20.02.2007 HID	20.02.2007 HID	20.02.2007 FEU

Nous nous réservons tous les droits sur ce document. Il est confié au destinataire. Il ne peut, sans notre autorisation écrite, être copié, reproduit, communiqué à des tiers.
Für dieses Dokument behalten wir uns alle Rechte vor. Es ist nur für den Empfänger bestimmt. Ohne unsere schriftliche Bewilligung darf es nicht kopiert, vervielfältigt und Dritten zugänglich gemacht werden.
We reserve all rights for this document. It is meant for the recipient only and it may not be copied, printed or given to a third person without our written permission.

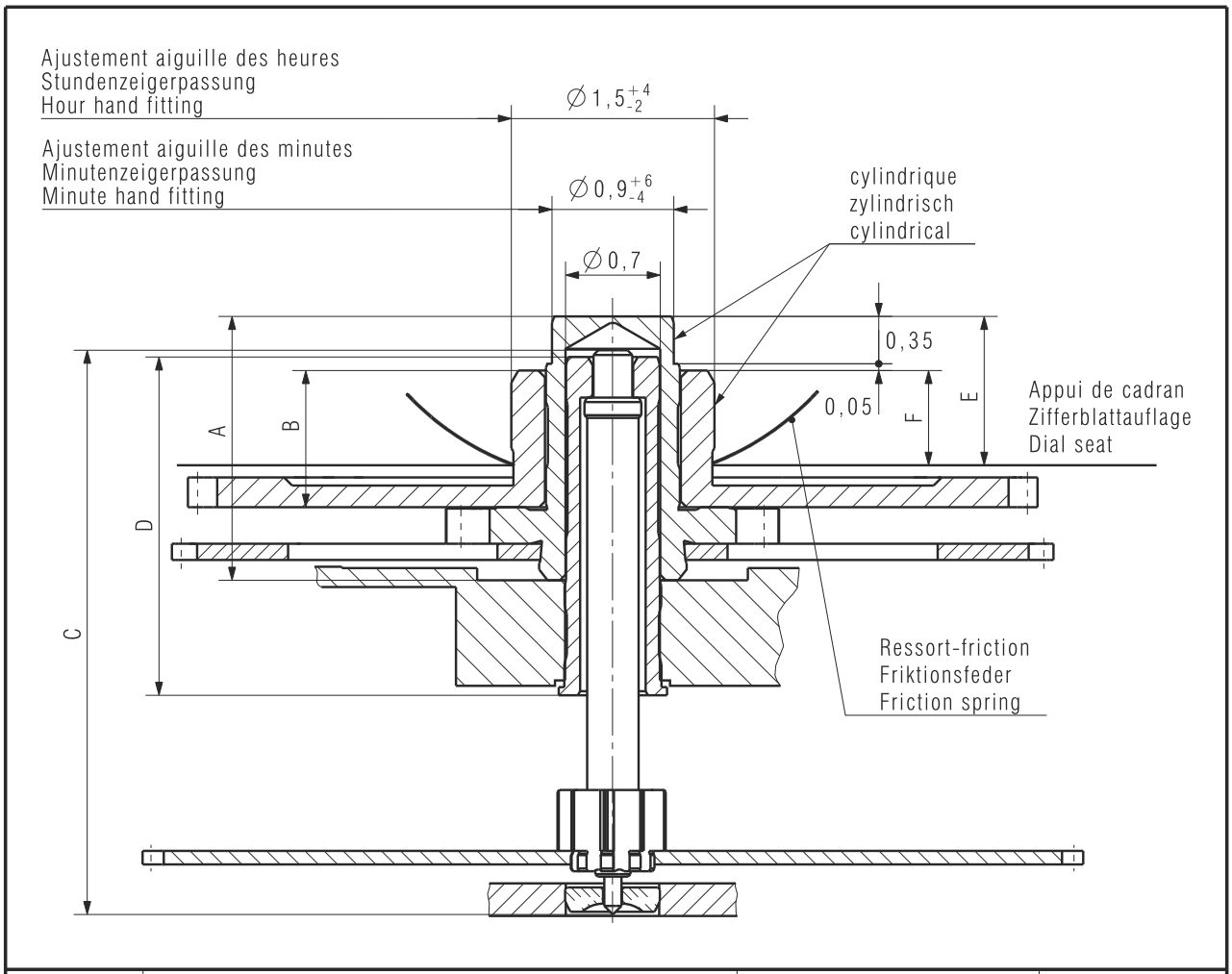

Aiguillage Zeigerwerkhöhe Hand fitting height	Longueur/Länge/Length				Dépassement Höhe über Zifferblattauflage Height over dial seat		Ep.cadran Zifferblattdicke Dial thickness
	A	B	C	D	E	F	
	Chaussée Minutenrohr Cannon-pinion	Roue des heures Stundenrad Hour wheel	Pig.des sec. Sekundentrieb Sec.wheel pin.	Tube de centre Zentrumrohr Centre tube	Chaussée Minutenrohr Cannon-pinion	Roue des heures Stundenrad Hour wheel	
1	1,95	1,00	4,17	2,50	1,10	0,70	
2 normal	2,20	1,25	4,17	2,50	1,35	0,95	
4	2,70	1,75	4,17	2,50	1,85	1,45	
5	2,95	2,00	4,17	2,50	2,10	1,70	

Aiguilles Zeiger Hands			Aiguille d'heure Stundenzeiger Hour hand	Aiguille de minute Minutenzeiger Minute hand
Masse/Masse/Mass	max.	mg		
Balourd/Unwucht/Unbalance	max.	µNm		
Force de chassage/Setzkraft/Press-in force	max.	N		

Kaliber / Calibre / Caliber
2801-2/2804-2
2824-2

Massstab / Echelle / Scale: --

CATIA V5

Masse in mm / Dimensions en mm / Dimensions in mm — Tol.1/1000 mm

AIGUILLAGES sans seconde
ZEIGERWERKHÖHEN ohne Sekunde
HAND FITTING HEIGHTS without second

Z0091641	Version 01	Revision / Révision 00	Blatt / Feuille / Sheet 01/01

ETA SA MANUFACTURE HORLOGÈRE SUISSE DEPUIS 1793
A COMPANY OF THE SWATCH GROUP

Ersatz für/En remplacement de/Remplacement for: 05.05.86
Aenderung/Modification: 21911

Klass. / Class.: ZVACC — KUN

Erstellt / Etabli / Created	Geprüft / Contrôlé / Controlled	Freigegeben / Libéré / Released
20.02.2007 HID	20.02.2007 HID	20.02.2007 FEU

Nous nous réservons tous les droits sur ce document. Il est confié au destinataire. Il ne peut, sans notre autorisation écrite, être copié, reproduit, communiqué à des tiers.
Für dieses Dokument behalten wir uns alle Rechte vor. Es ist nur für den Empfänger bestimmt. Ohne unsere schriftliche Bewilligung darf es nicht kopiert, vervielfältigt und Dritten zugänglich gemacht werden.
We reserve all rights for this document. It is meant for the recipient only and it may not be copied, printed or given to a third person without our written permission.

Cette page est laissée vide intentionnellement en cas d'impression au format A3.

Diese Seite wird absichtlich leer gelassen für den Fall, dass im A3-Format gedruckt wird.

This page has deliberately been left blank in case of A3 format printing.

Cette page est laissée vide intentionnellement en cas d'impression au format A3.

Diese Seite wird absichtlich leer gelassen für den Fall, dass im A3-Format gedruckt wird.

This page has deliberately been left blank in case of A3 format printing.

Modifications comparées aux versions précédentes du document

Änderungen gegenüber vorhergehenden Dokumentversionen

Modifications compared with previous document versions

Version	Date Datum Date	Modification	Änderung	Modification	Page Seite Page
17	28.05.2013	Pièce No 10.041.00 corrigée	Teil Nr. 10.041.00 korrigiert	Correction on part No 10.041.00	3
16	22.01.2013	Lubrification	Schmierung	lubrication	16–17
15	17.01.2013	Modification lubrification	Änderung Schmierung	Modification lubrication	17
14	30.10.2012	Modification lubrification	Änderung Schmierung	Modification lubrication	11, 15, 17
13	08.10.2012	Correction ordre des fournitures	Reihenfolge Bestandteile	Order of spare parts correction	3–19
		Nouveau layout	Neues Layout	New layout	1–24
12	07.02.2011	Ajout lubrifications	Zusatz Schmieren	Addition lubrications	6–9
		Fourniture (2570 faux, 2648 correct)	Bestandteil (2570 falsch, 2648 richtig)	Component (2570 wrong, 2648 correct)	3, 5
11	01.09.2010	Montage	Zusammenstellen	Assembling	6–9
		Liste de fournitures (Variante)	Bestandteilliste (Variante)	List of components (Variant)	3–4
10	27.03.2009	Lubrification pièce No 2566	Schmierung auf Teil Nr. 2566	Lubrication part No 2566	6
09	06.03.2009	Nouvelle illustration	Neue Illustration	New illustration	6
		Répartition des calibres	Aufteilung pro Kaliber	Allocation per caliber	1–12

Sous réserve de toutes modifications.

Ce document se trouve sur le Support Center Portal (SCP) :

www.eta.ch
→ Support Center
→ Support Center Portal
→ Documents techniques

Änderungen vorbehalten.

Dieses Dokument finden Sie im Support Center Portal (SCP):

www.eta.ch
→ Support Center
→ Support Center Portal
→ Technische Dokumente

All modifications reserved.

This document can be found on the Support Center Portal (SCP):

www.eta.ch
→ Support Center
→ Support Center Portal
→ Technical Documents

ETA SA
MANUFACTURE HORLOGÈRE SUISSE
DEPUIS 1793

SC PRODUCT COMMUNICATION

Bahnhofstrasse 9
2540 Grenchen
Switzerland

Phone +41 (0)32 655 71 11
Fax +41 (0)32 655 71 74

contact@eta.ch
www.eta.ch